ВВОД МАСЛО/ВОЗДУХ ТИПА BRBT-90-110-550/2000

Класс напряжения	110 кВ
Максимальное фазное напряжение	78 кВ
Напряжение грозового испытательного импульса 1 2/50 мкс	550 кВ
Выдерживаемое напряжение пром частоты под дождем	230 кВ
Испытательное одноминутное напряжение пром частоты 50 Гц в сухом состоянии	265 кВ
Номинальный ток	2000 А
Интенсивность частичных разрядов	не более $2\,5 \times 10^{-10}$ Кл
Длина пути утечки	2885 мм
Предельный угол установки к вертикали	90°
Испытательная консольная нагрузка 1 мин	2500 Н
Масса	149 кг
Цвет фарфора	коричневый/белый

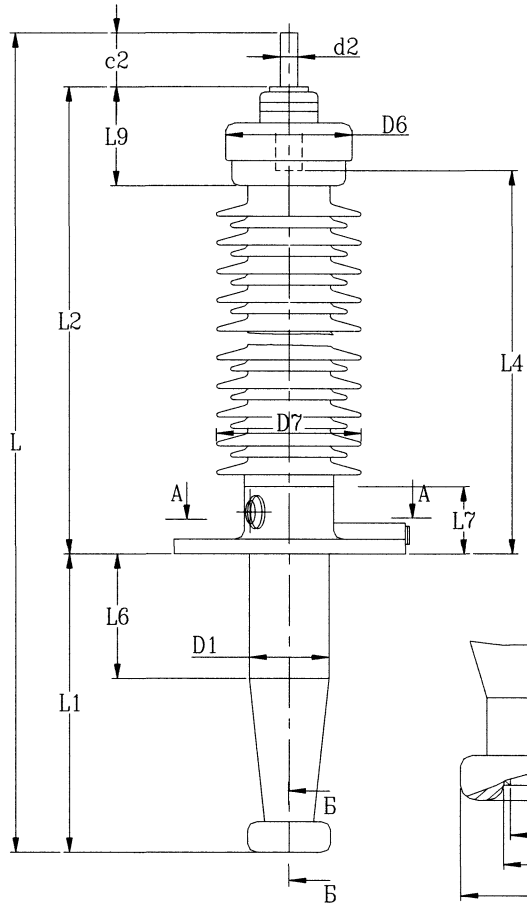

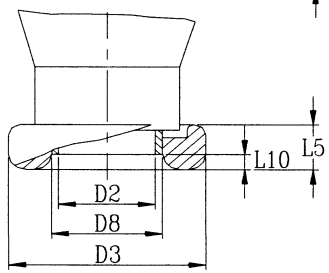

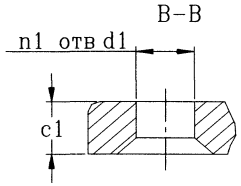

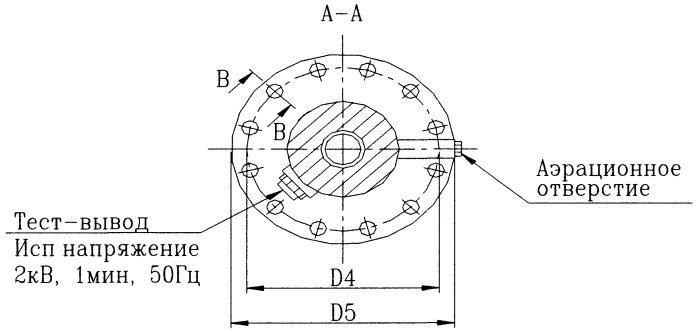

L	L1	L2	L4	L5	L6	L7	L9	L10	c1	c2
2335	725	1520	1420	45	280	200	185	15	30	90

D1	D2	D3	D4	D5	D6	D7	D8	d1	d2	n1
202	86	170	380	420	255	322	97	22	42	12

ABB АББ Электроизолит Бушинг			
КН 1 5 011			
Ввод типа BRBT-90-110-550/2000	Лит	Масса	Масштаб
	Лист	Листов 1	
	Разраб		
	Гл конструктор		
	Формат А3		

Подп и дата | Инв N дубл | Взам инв N | Подп и дата | Инв N-подл